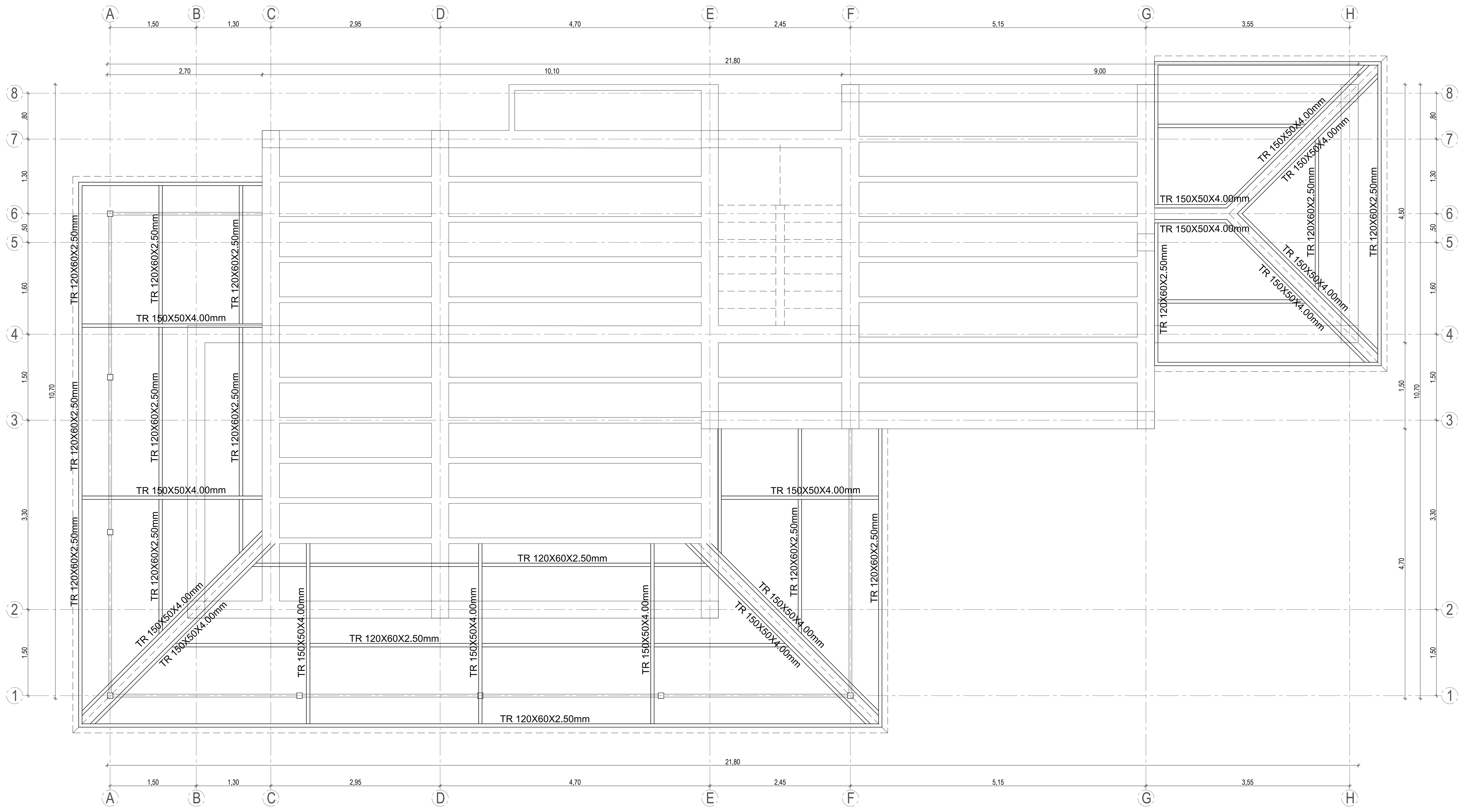

Planta de Estructura N +3.21 m

Esc:1-50

DETALLE CONEXIÓN TC 100X100X4.00 mm A PEDESTAL PD T1

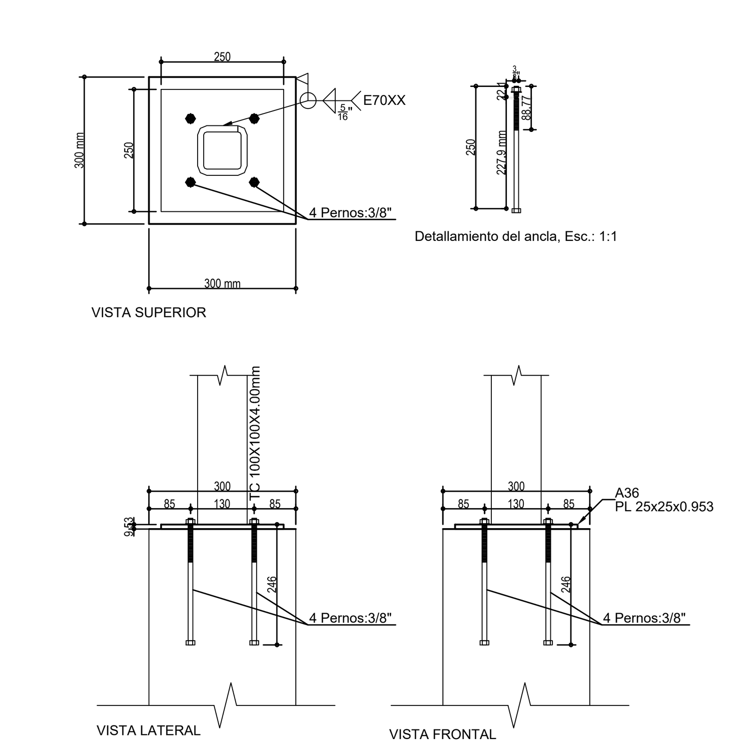

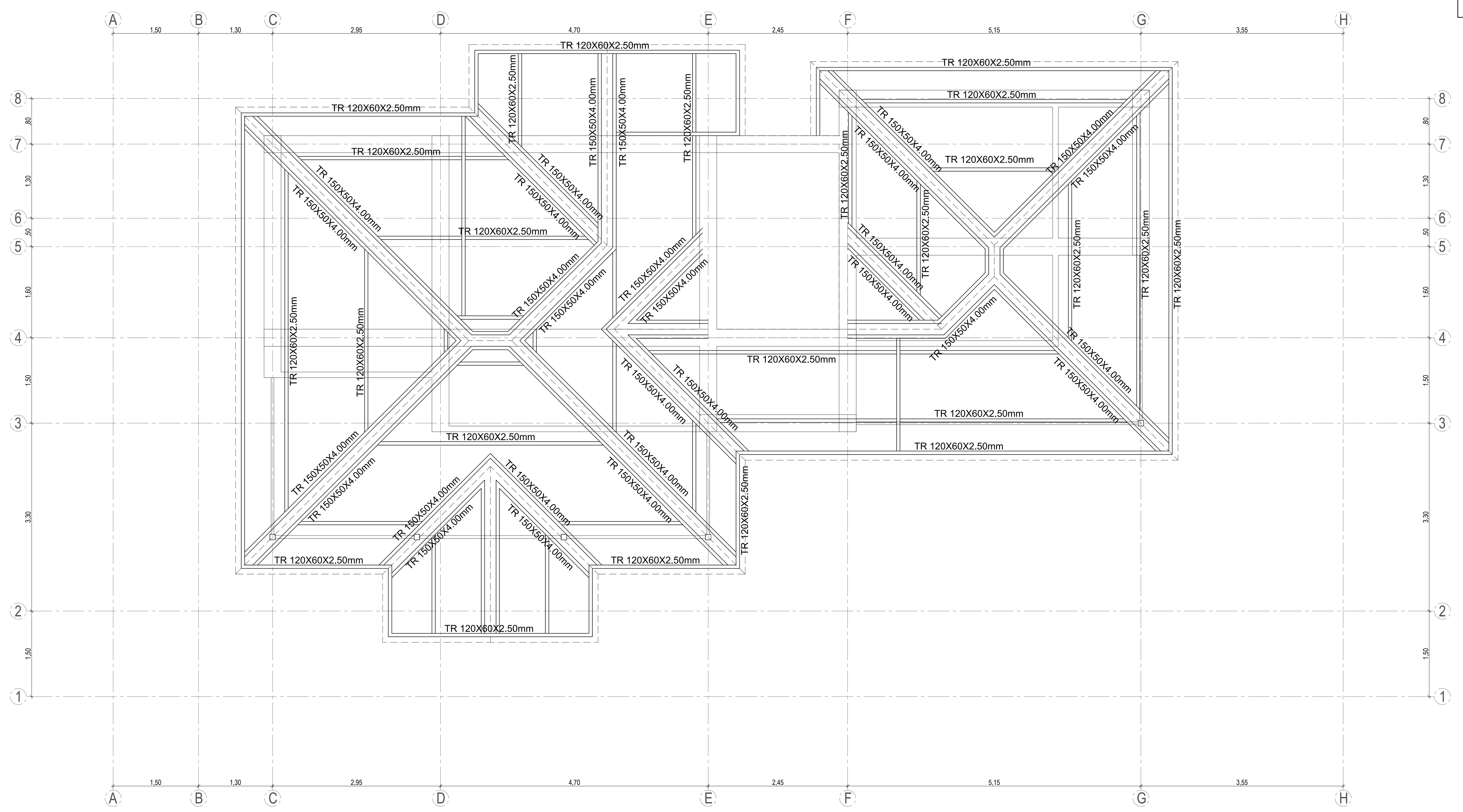

Planta de Estructura N +6.21 m

Esc:1-50

SECCIONES METÁLICAS UTILIZADAS

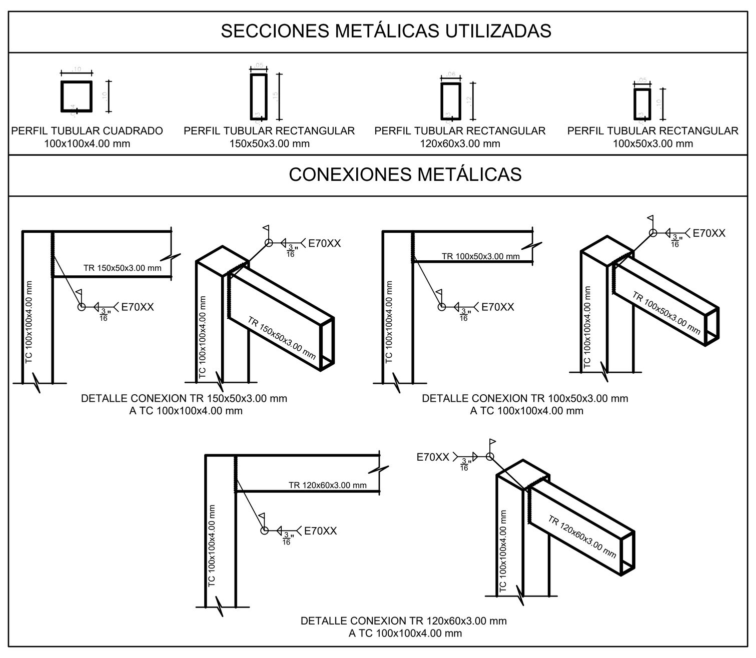

DETALLES DE CUBIERTA

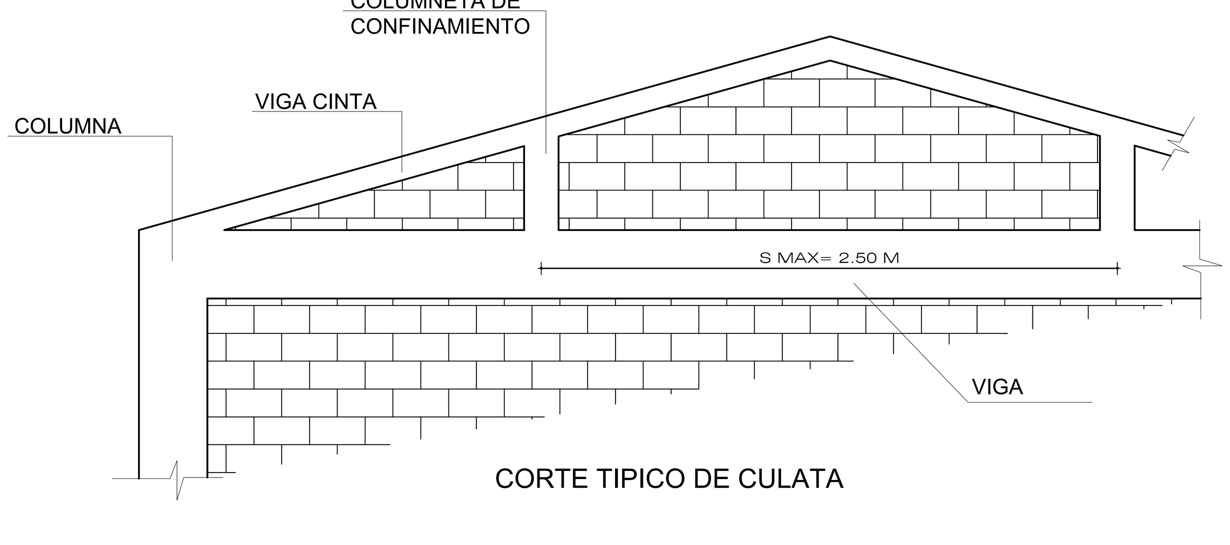

CORTE TIPICO DE CULATA

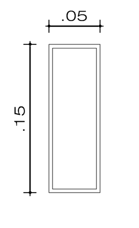

TR - 150X50X4.00mm
CORTE TIPICO DE CORREAS

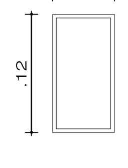

TR - 120X60X2.50mm
CORTE TIPICO DE CORREAS

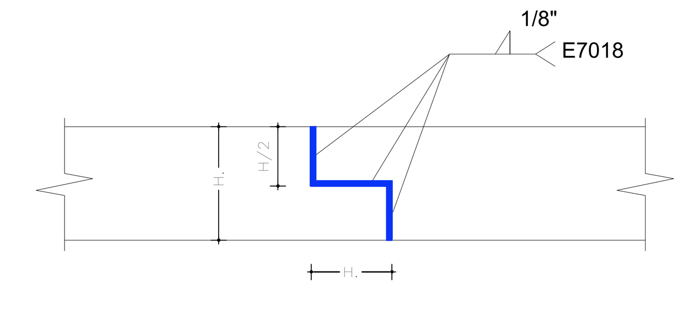

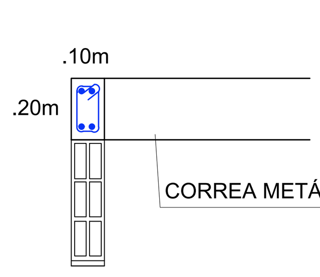

CORTE TRANSVERSAL

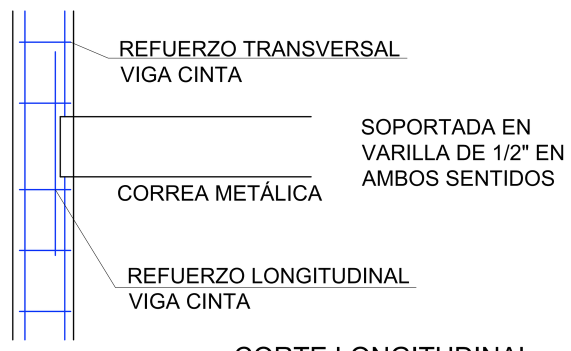

CORTE LONGITUDINAL

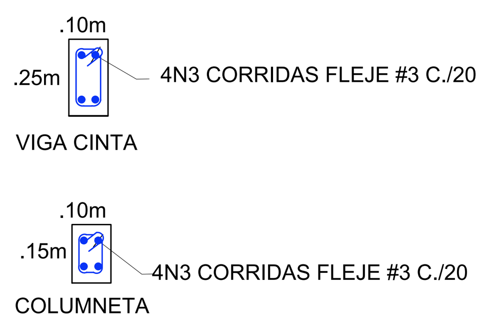

CORTE TIPICO

DETALLES DE ANCLAJES CORREAS DE CUBIERTA Y ELEMENTOS DE CULATAS

LAS CORREAS DEBEN IR EMBEBIDAS EN EL CONCRETO O SE DEBEN DEJAR PLATINAS EN LA FUNDIDA PARA SOLDARLAS.

LA INCLINACIÓN DE LAS CORREAS SERÁ DADA POR CUCHILLAS EN MAMPOSTERIA QUE ESTARÁN DEBAJO DE LAS MISMAS.

Proyecto:
Construccion Obra Nueva Vivienda Campestre en Dos Pisos

Ingeniero:

Ing. H. Julian Reina Carrion.
M.p. 25202-331579 CND.

Propietario:

C.c.

Contiene:

-Planta Estructura de Cubeirta N +3.21.
-Planta Estructura de Cubierta N +6.21.
-Detalles Elementos de Cubierta.

Elaboro:

2.54 Ingeniería
Consultoría, Diseño y Construcción

Escala: Definida

Fecha: Enero de 2020

3/5

Estructurales